Serie Santé

Ficha técnica

meicon

www.meicon.es

Serie Santé

Serie de downlight empotrables de distintos tamaños con alta capacidad de configuración y acabados

Recessed downlight series in various sizes with high configurability and finishes.

CRI > 90 | 50.000 h | IP20/IP65

meicon

DATOS ELÉCTRICOS ELECTRICAL DATA

Tensión nominal Rated voltage	220 V AC. / 50 - 60 Hz
Regulación de potencia Dimming	On/Off | CASAMBI | DALI
Vida útil Lifespan	50.000 horas

DATOS MECÁNICOS MECHANICAL DATA

Montaje Mounting	Empotrado Recessed
Material Material	Aluminio Aluminum
Protección IP IP Protection	IP20 | IP65

DATOS ÓPTICOS OPTICAL DATA

Temperatura de color Color temperature	2700K | 3000K | 4000K

*Las imágenes son ilustrativas. Los productos finales están sujetos a cambios sin aviso previo. *Images for reference only. Subject to changes

[1] Disponible en cualquier acabado y color bajo pedido.
Any finish and colour availble under request.

TAMAÑOS MÍNIMOS MINIMUM SIZE

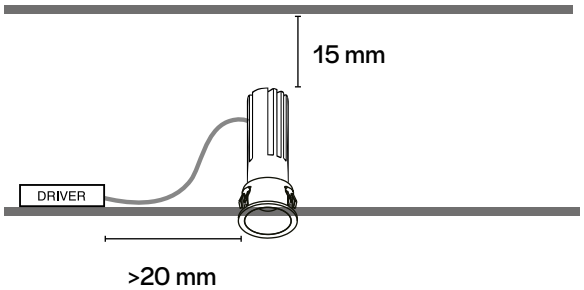

Certificaciones Certifications

CE LM80 RoHS

Normativa Regulations

EN 60598-2-2 / EN 62471 / EN 62493 / EN 55015 / EN 61000 / EN 61547

Luminarias Luminaires

5 W - Original

Dimensiones Dimensions	Potencia Power	Corriente Current	Voltaje Voltage	Flujo Nominal Nominal flux	Eficiencia Efficiency	Honeycomb Flux	CCT CCT	Ángulo Beam	UGR
Ø25.7xH55mm	5 W	150 mA	30V	379 lm	76 lm/W	291 lm	2700K 3000K 4000K	20º 36º	<6 <12

Regulación Dimming	Marco Trim	Sin marco Trimless	En serie On series
On/Off CASAMBI DALI	☐ ■		

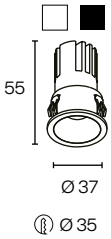

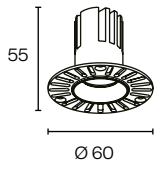

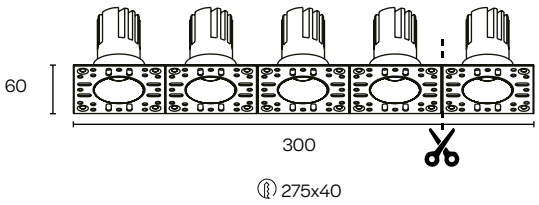

Color
Colour

Latón
Brass

Gunblack
Gunblack

Negro
Black

Blanco
White

Bronce
Bronze

Titanio
Titanium

8 W - Original

Dimensiones Dimensions	Potencia Power	Corriente Current	Voltaje Voltage	Flujo luminoso Flux	Eficiencia Efficiency	Honeycomb Flux	CCT CCT	Ángulo Beam	UGR
Ø30xH77mm	8 W	200 mA	36V	614 lm	76 lm/W	472 lm	2700K 3000K 4000K	24º 36º	<15 <16

Regulación Dimming	Marco Trim	Sin marco Trimless	En serie On series
On/Off CASAMBI DALI	☐ ■		

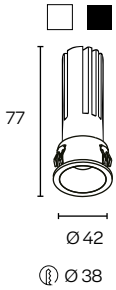

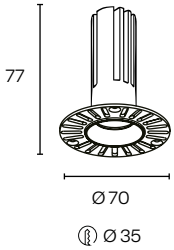

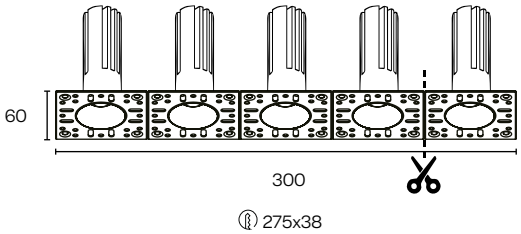

Color
Colour

Latón
Brass

Gunblack
Gunblack

Negro
Black

Blanco
White

Bronce
Bronze

Titanio
Titanium

8 W - Bullet

Dimensiones Dimensions	Potencia Power	Corriente Current	Voltaje Voltage	Flujo luminoso Flux	Eficiencia Efficiency	CCT CCT	Ángulo Beam	UGR
Ø30xH77mm	8 W	200 mA	36V	446 lm	55 lm/W	2700K 3000K 4000K	36º	<19

Regulación Dimming	Marco Trim	Sin marco Trimless	En serie On series
On/Off CASAMBI DALI	□ ■		

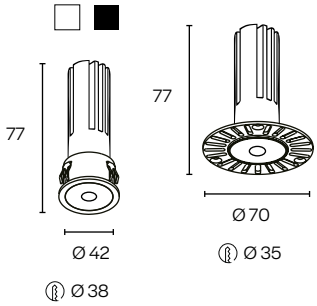

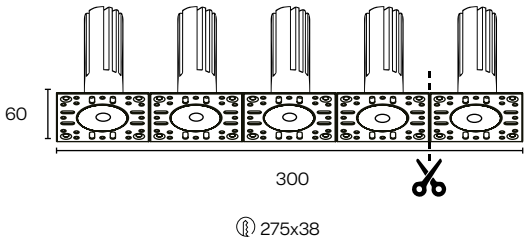

Color
Colour

Latón Brass	Gunblack Gunblack	Negro Black	Blanco White	Bronce Bronze	Titanio Titanium

8 W - Vulcano

Dimensiones Dimensions	Potencia Power	Corriente Current	Voltaje Voltage	Flujo luminoso Flux	Eficiencia Efficiency	CCT CCT	Ángulo Beam	UGR
Ø30xH77mm	8 W	200 mA	36V	423 lm	52 lm/W	2700K 3000K 4000K	36º	<19

Regulación Dimming	Marco Trim	Sin marco Trimless	En serie On series
On/Off CASAMBI DALI	□ ■		

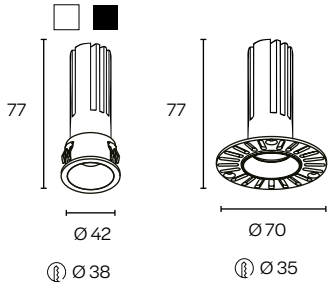

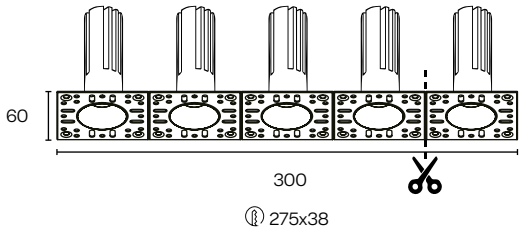

Color
Colour

Latón Brass	Gunblack Gunblack	Negro Black	Blanco White	Bronce Bronze	Titanio Titanium

Luminarias Luminaires

8 W - Orientable

Dimensiones Dimensions	Potencia Power	Corriente Current	Voltaje Voltage	Flujo luminoso Flux	Eficiencia Efficiency	Honeycomb Flux	CCT CCT	Ángulo Beam	UGR
Ø43xH92mm	8 W	200 mA	36V	378.4 lm	47 lm/W	290 lm	2700K 3000K 4000K	24º 36º	<15 <16

Regulación Dimming	Marco Trim	Sin marco Trimless
On/Off CASAMBI DALI	☐ ■	

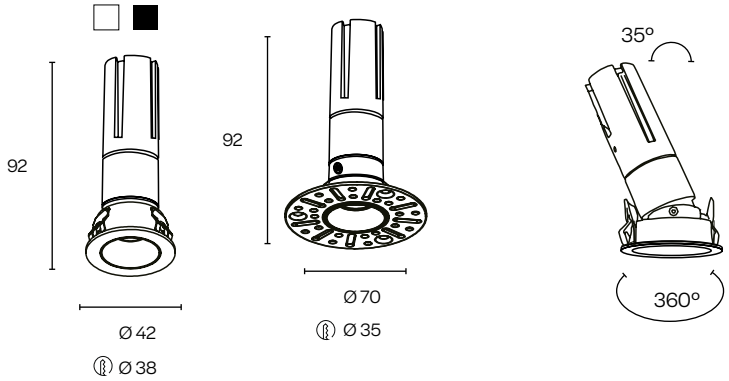

15 W - Original

Dimensiones Dimensions	Potencia Power	Corriente Current	Voltaje Voltage	Flujo luminoso Flux	Eficiencia Efficiency	Honeycomb Flux	CCT CCT	Ángulo Beam	UGR
Ø54.7xH90mm	15 W	350 mA	36V	1358 lm	90 lm/W	1044 lm	2700K 3000K 4000K	36º	<16

Regulación Dimming	Marco Trim	Sin marco Trimless	En serie On series
On/Off CASAMBI DALI	☐ ■		

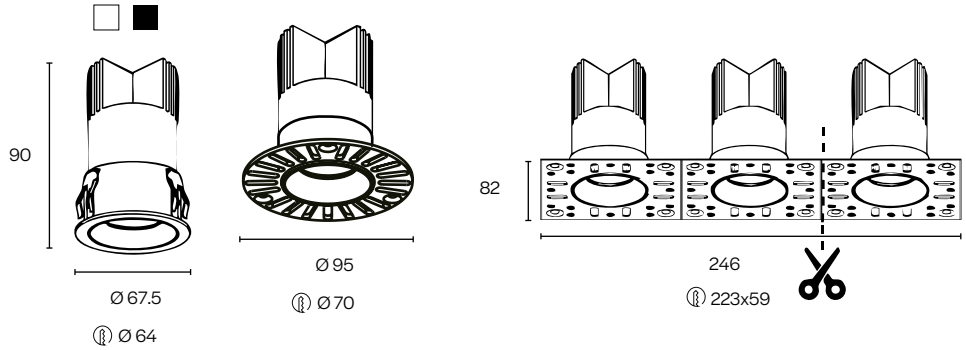

Color
Colour

Latón
Brass

Gunblack
Gunblack

Negro
Black

Blanco
White

Bronce
Bronze

Titanio
Titanium

15 W - Bullet

Dimensiones Dimensions	Potencia Power	Corriente Current	Voltaje Voltage	Flujo luminoso Flux	Eficiencia Efficiency	CCT CCT	Ángulo Beam	UGR
Ø54.7xH90mm	15 W	350 mA	36V	835 lm	55 lm/W	2700K 3000K 4000K	36º	<16

Regulación Dimming	Marco Trim	Sin marco Trimless	En serie On series

On/Off

CASAMBI

DALI

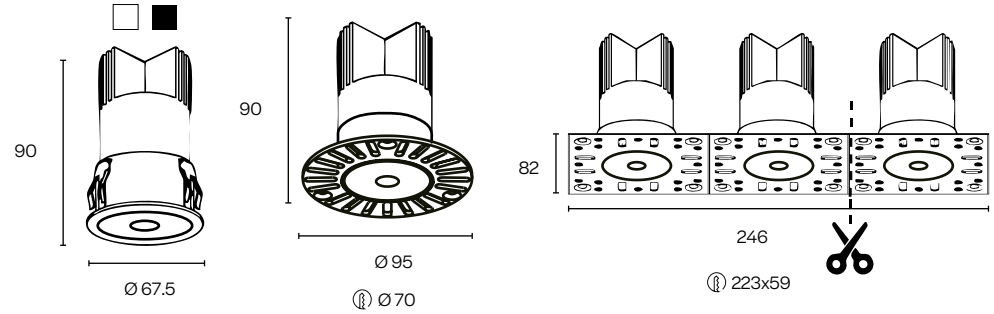

Color
Colour

Latón Brass	Gunblack Gunblack	Negro Black	Blanco White	Bronce Bronze	Titanio Titanium

15 W - Vulcano

Dimensiones Dimensions	Potencia Power	Corriente Current	Voltaje Voltage	Flujo luminoso Flux	Eficiencia Efficiency	CCT CCT	Ángulo Beam	UGR
Ø54.7xH90mm	15 W	350 mA	36V	837 lm	55 lm/W	2700K 3000K 4000K	36º	<16

Regulación Dimming	Marco Trim	Sin marco Trimless	En serie On series

On/Off

CASAMBI

DALI

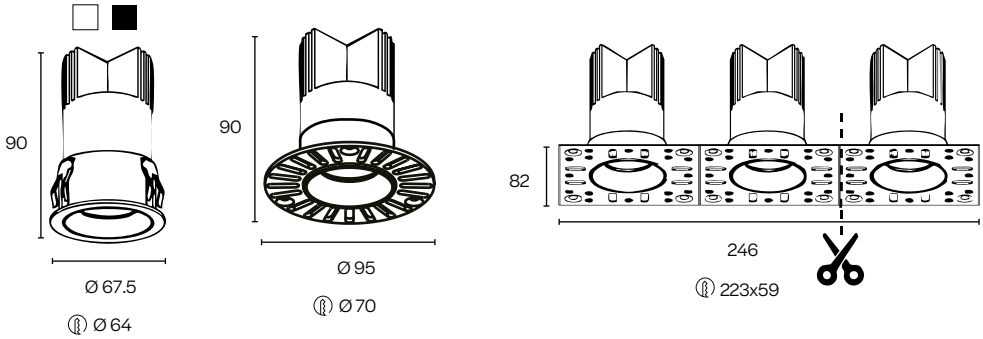

Color
Colour

Latón Brass	Gunblack Gunblack	Negro Black	Blanco White	Bronce Bronze	Titanio Titanium

Componentes Components

Con marco
Trim

Sin marco
Trimless

En Serie x5 - 5W/8W
In series x5 - 5W/8W

En Serie x3 - 15W
In series x3 - 15W